Schéma n° 1 :
Organisation de l'entrepôt la samedi 12h00 avec une capacité de 2 000 t/an

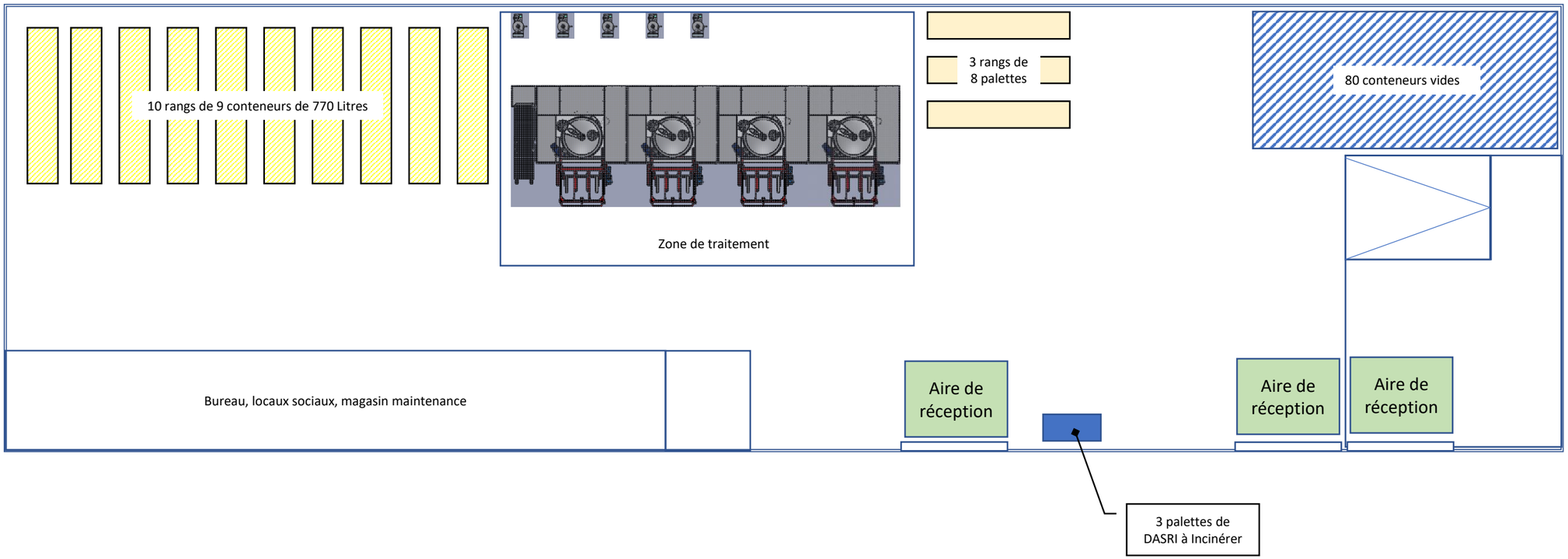

Le maximal de stockage de DASRI est samedi midi pour permettre un fonctionnement continu jusqu'à lundi matin.
Ce stock comprend :
- 90 conteneurs plein de DASRI à désinfecter
- 24 palettes de DASRI à désinfecter
- 3 palettes de DASRI à incinérer

Schéma n° 2 :
Organisation de l'entrepôt la samedi 12h00 avec une capacité de 3 000 t/an

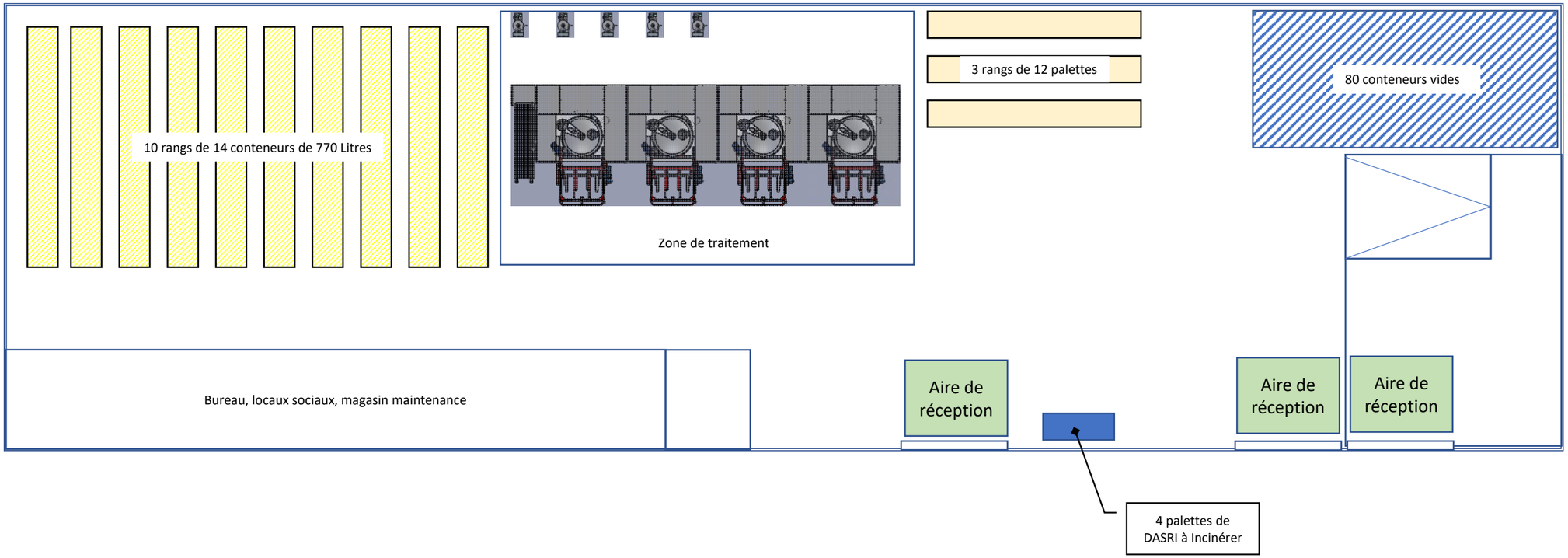

Le maximal de stockage de DASRI est samedi midi pour permettre un fonctionnement continu jusqu'à lundi matin.
Ce stock comprend :
- 136 conteneurs plein de DASRI à désinfecter
- 36 palettes de DASRI à désinfecter
- 4 palettes de DASRI à incinérer

Schéma n° 3 :
Organisation de l'entrepôt la samedi 12h00 avec une capacité de 3 000 t/an

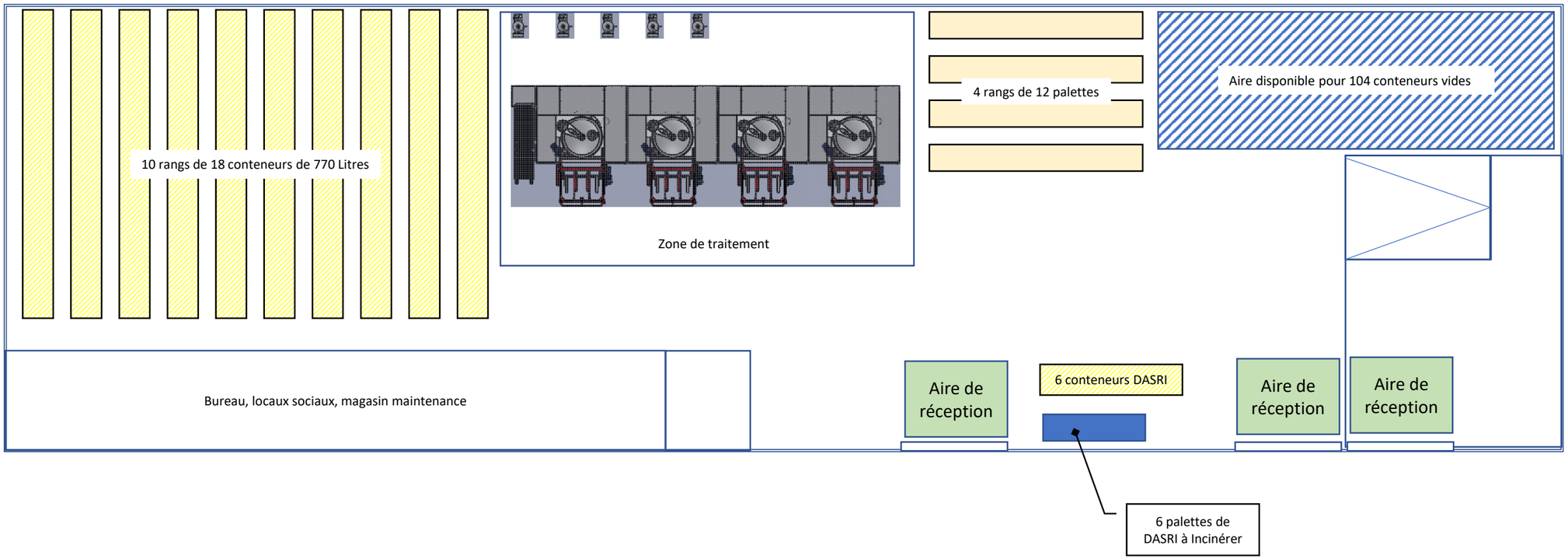

Le maximal de stockage de DASRI est samedi midi pour permettre un fonctionnement continu jusqu'à lundi matin.
Ce stock comprend :
- 186 conteneurs pleins de DASRI à désinfecter
- 48 palettes de DASRI à désinfecter
- 6 palettes de DASRI à incinérer

Schéma n° 4 :
Organisation de l'entrepôt la samedi 12h00 avec une capacité de 4 000 t/an

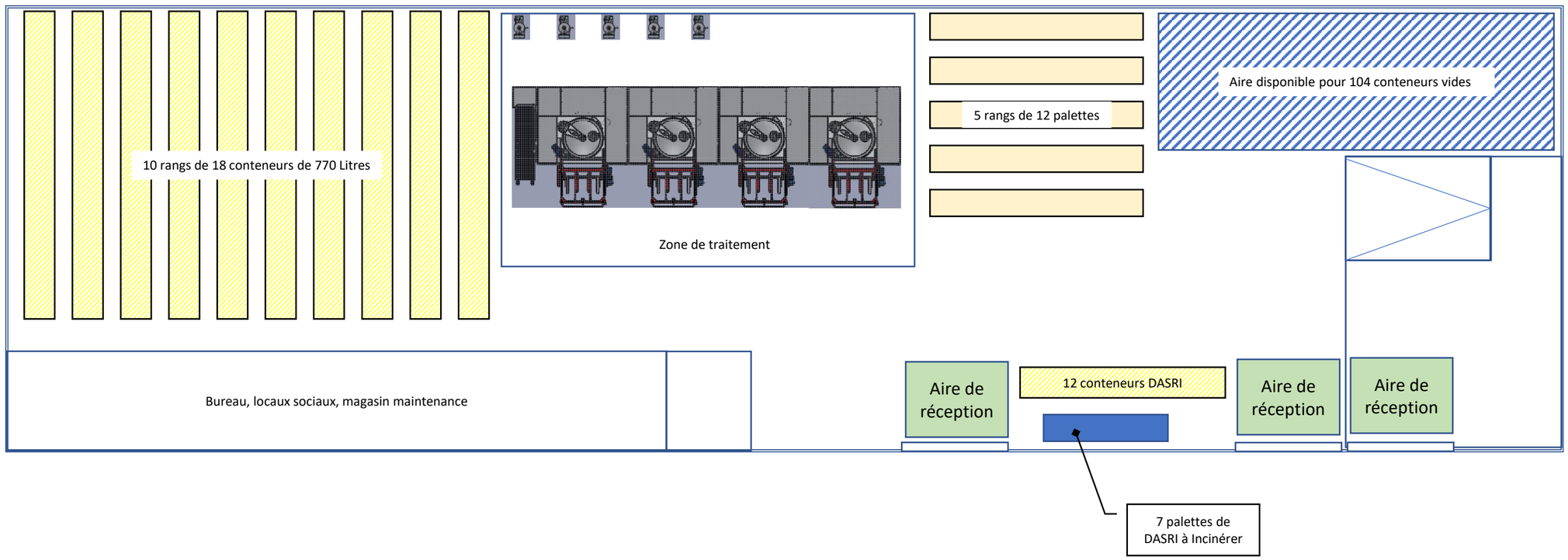

Le maximal de stockage de DASRI est samedi midi pour permettre un fonctionnement continu jusqu'à lundi matin.
Ce stock comprend :
- 192 conteneurs plein de DASRI à désinfecter + 36 conteneurs entreposés dans un poids-lourd
- 58 palettes de DASRI à désinfecter
- 7 palettes de DASRI à incinérer

Schéma n° 5 :
Organisation de l’entrepôt la samedi 12h00 avec une capacité de 7 000 t/an

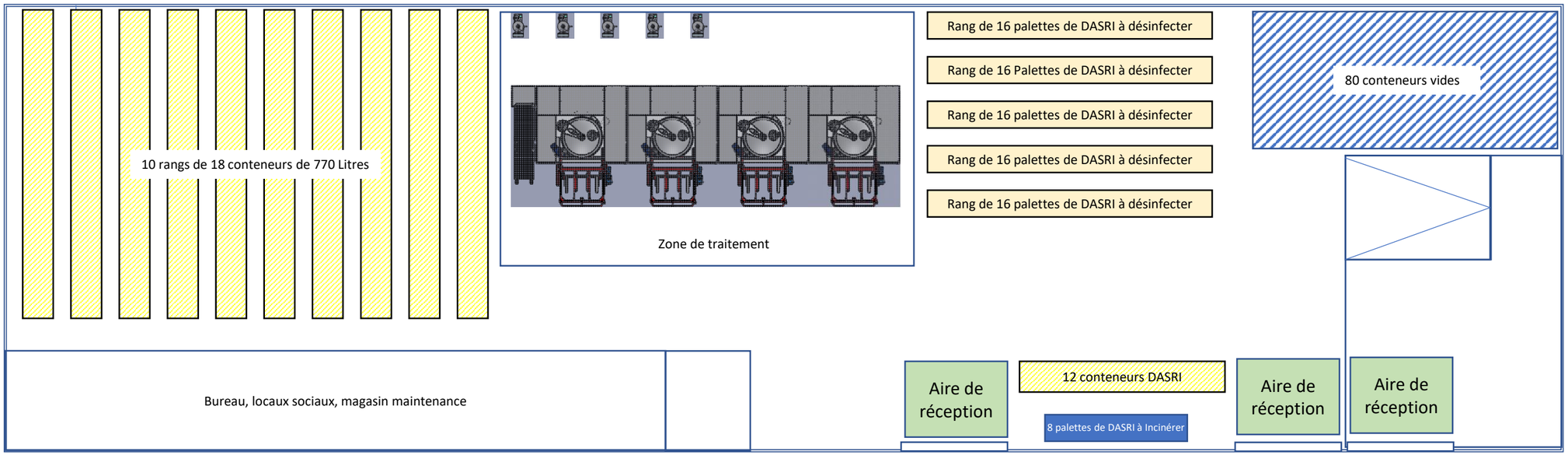

Le maximal de stockage de DASRI est samedi midi pour permettre un fonctionnement continu jusqu’à lundi matin.
Ce stock comprend :
- 192 conteneurs plein de DASRI à désinfecter + 129 conteneurs entreposés dans 4 poids-lourd
- 81 palettes de DASRI à désinfecter
- 8 palettes de DASRI à incinérer
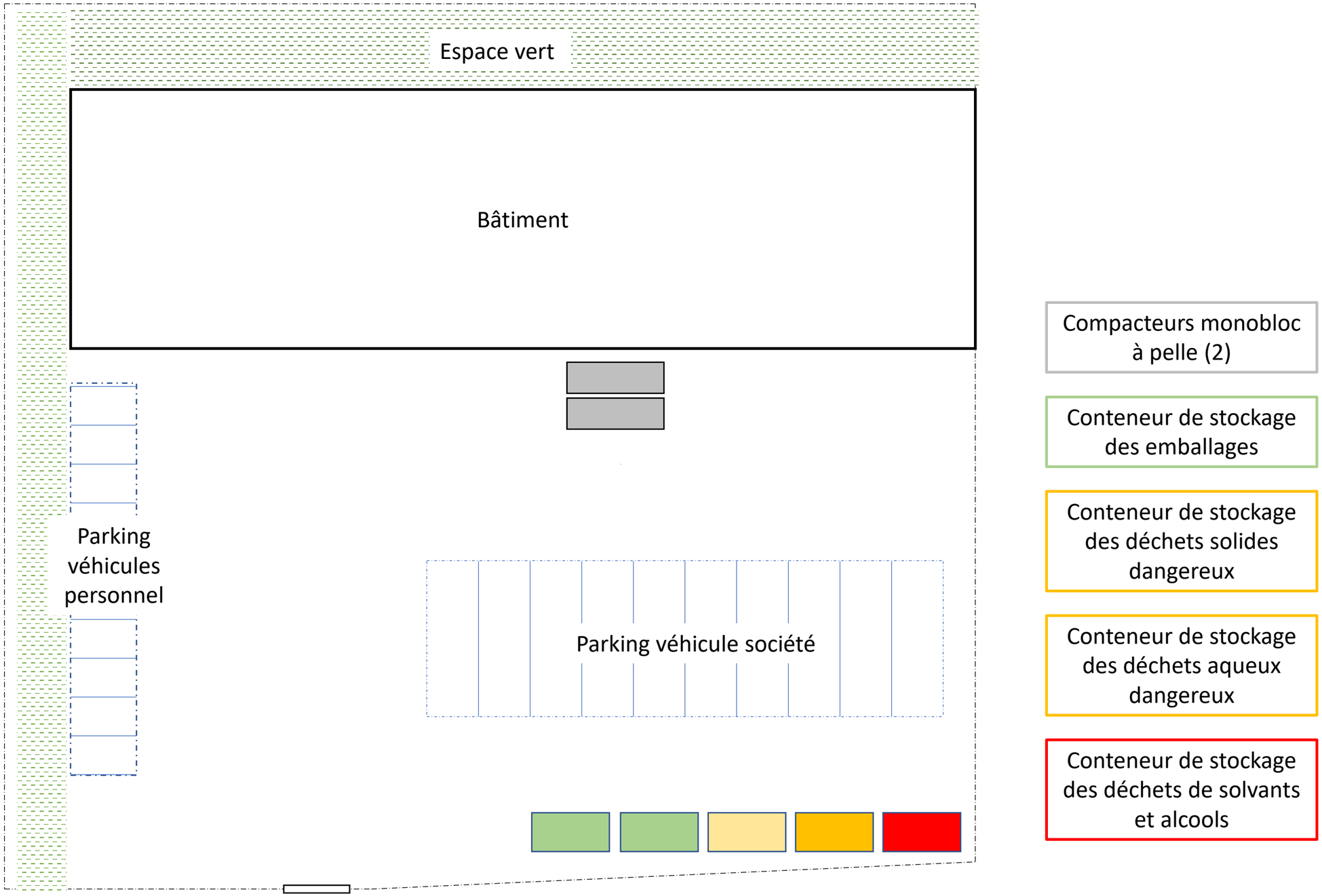
Schéma n° 6 :
Organisation de de la parcelle